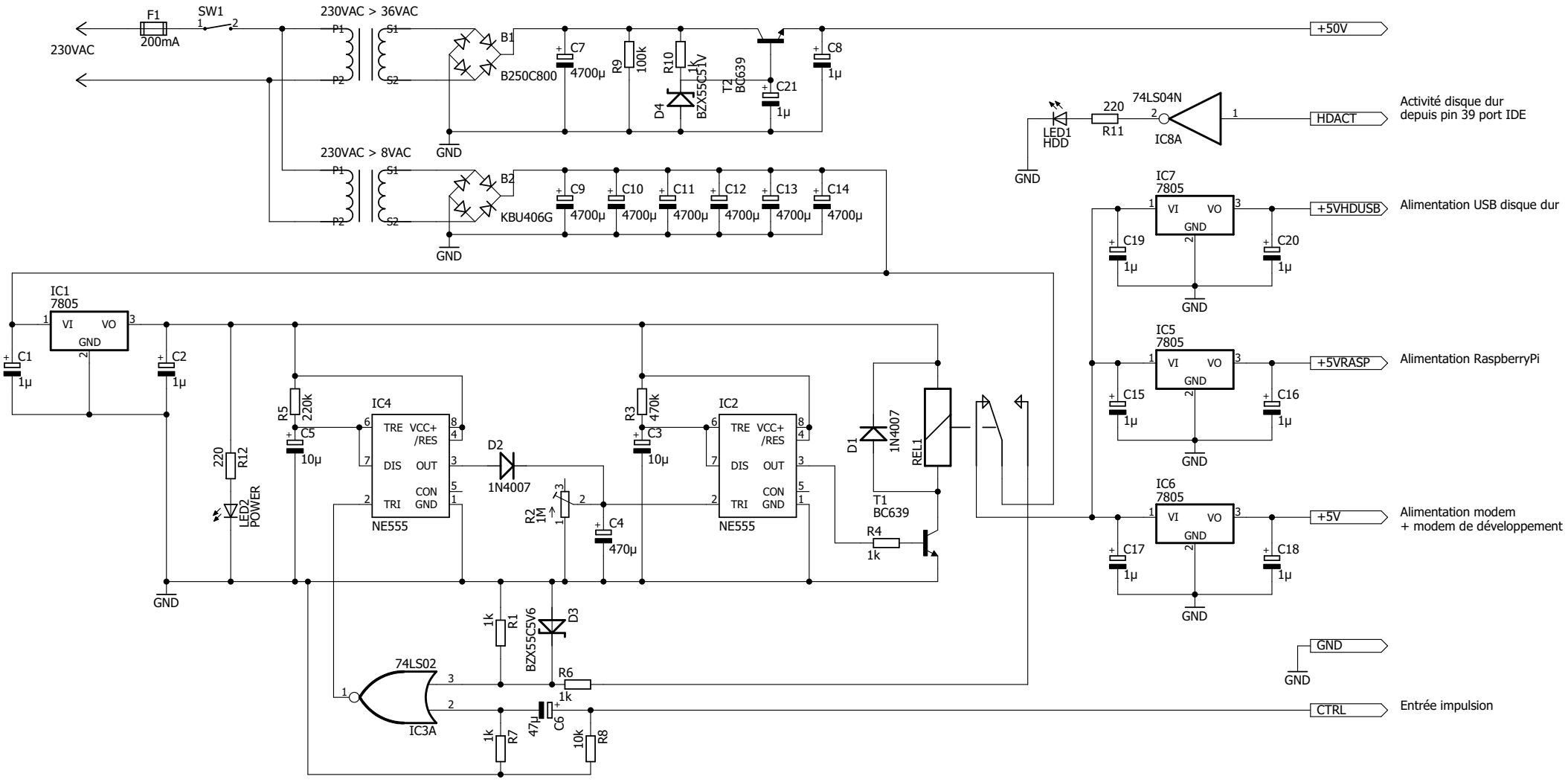

Serveur Minitel

Alimentation avec reset automatique en cas de plantage de RaspberryPi

Auteur: Jelora

Date: 16/08/2017